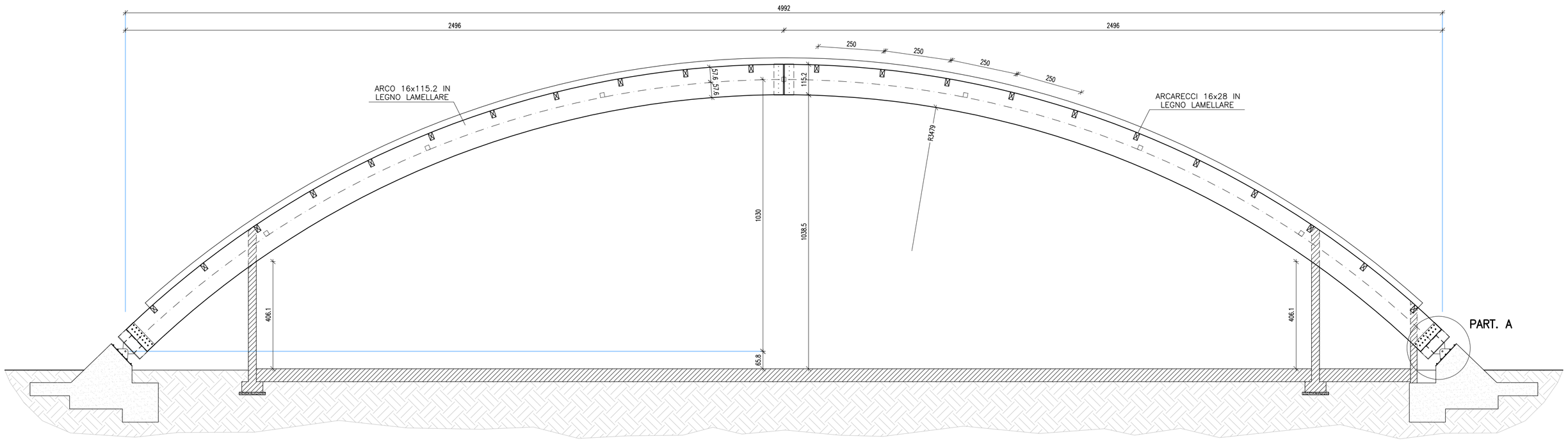

SEZIONE A – A

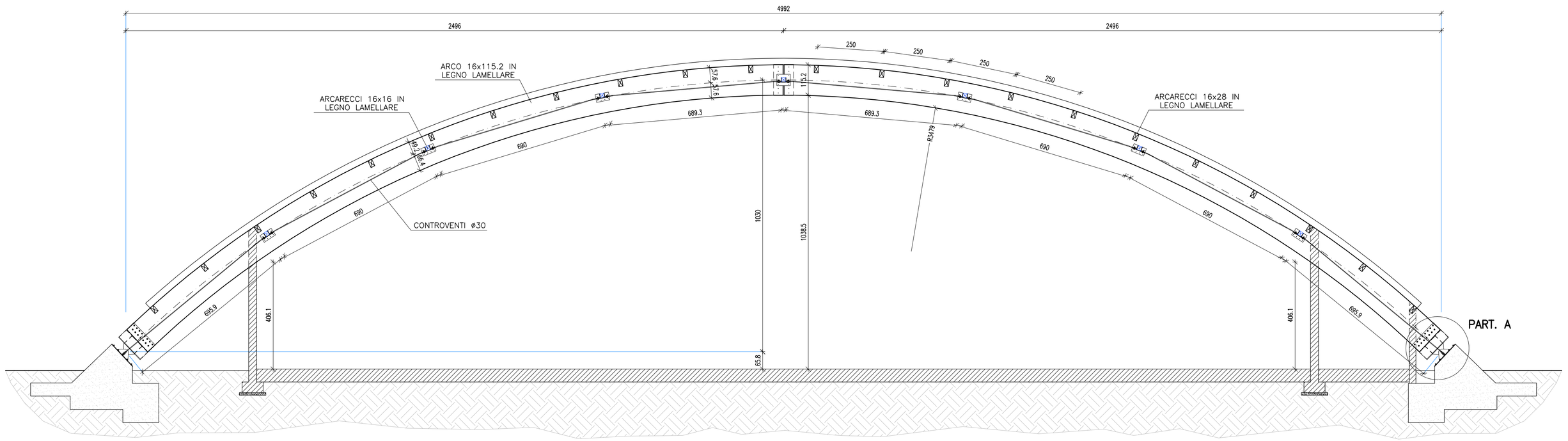

SEZIONE B–B

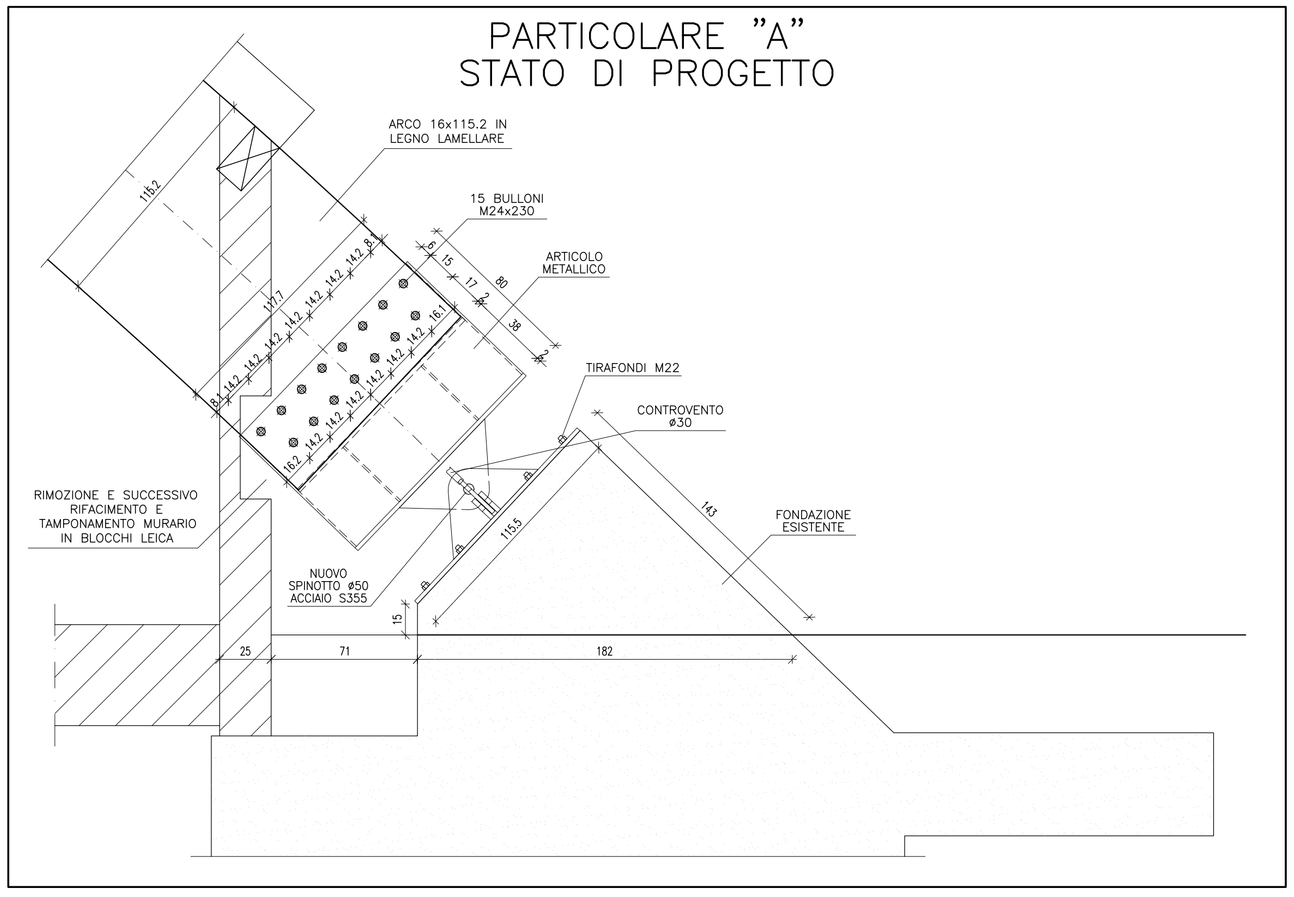

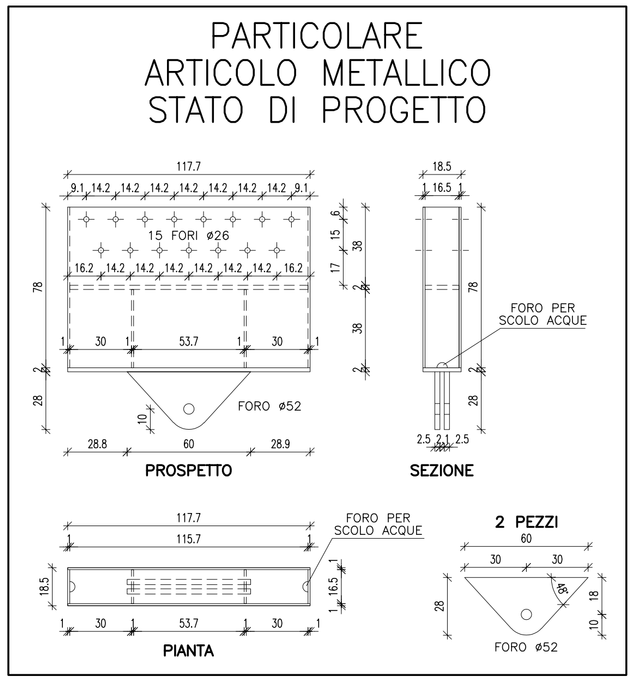

PRESCRIZIONI ACCIAIO PER CARPENTERIA METALLICA

RIFERITE ALLA NORMA UNI EN 10025–2:2019
10025–1:2005

ACCIAIO LAMINATO	S 275 J0
TENSIONE DI ROTTURA A TRAZIONE	⩾ 430 N/mm²
TENSIONE DI SNERVAMENTO	⩾ 275 N/mm²

LE CARATTERISTICHE MECCANICHE PER I BULLONI SONO RIFERITE ALLA NORMA UNI 3740.

BULLONI	CLASSE 8.8
RESISTENZA ALLO SNERVAMENTO	640 N/mm ²
DADI	TIPO 6S

PRESCRIZIONI PER SALDATURE

RIFERITE ALLA NORMA UNI EN ISO 5817

CLASSE DI ACCETTABILITA' DELLE SALDATURE	LIVELLO C

SALDATURE s=0.8 DELLO SPESSORE MINIMO

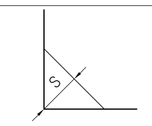

CLASSE DI ESECUZIONE: EXC3 UNI EN 1090–1

COMUNE DI MORSANO AL TAGLIAMENTO **PROVINCIA DI PORDENONE**

LAVORI DI MANUTENZIONE STRAORDINARIA DELLE STRUTTURE LIGNEE DELLA COPERTURA DELLA PALESTRA DI MORSANO AL TAGLIAMENTO

RESPONSABILE DEL PROCEDIMENTO: Bonfada Gasparotto Massimo

SEZIONE E PARTICOLARI STATO DI PROGETTO - STRUTTURE

MOR_DE_STRU_003

PROGETTO DEFINITIVO/ESECUTIVO

MAGGIO 2024

PROGETTAZIONE :

BOREAN ING. LORIS

ORDINE DEGLI INGEGNERI PROVINCIA DI PORDENONE
Loris Borean
n. 314 Sez. A
Civile e ambientale
Industriale
Dell' Informazione

A termini di legge riserviamo la proprieta' di questo disegno con divieto di riprodurlo o di renderlo comunque noto a terzi senza nostra autorizzazione.